LASER SENTINEL™ ENHANCED

pour une sécurisation optimale de vos zones de travail

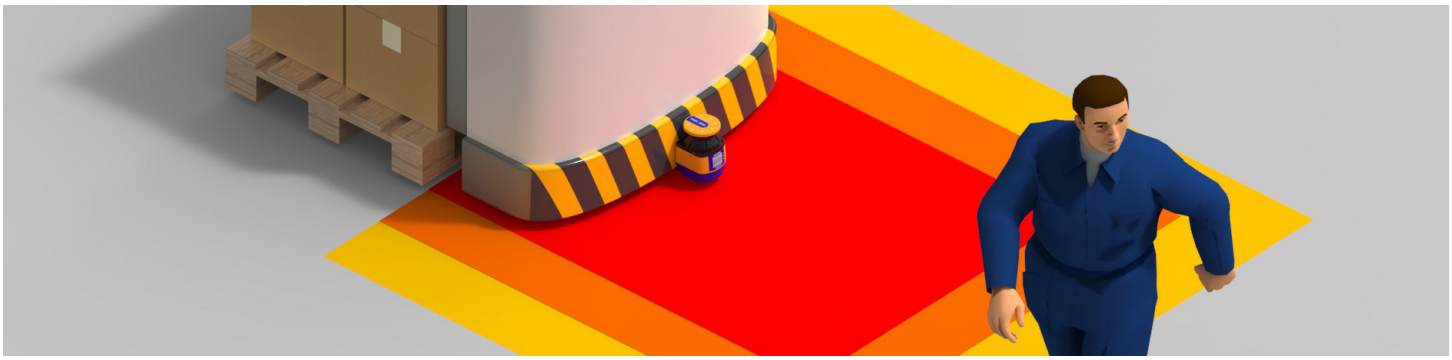

Scrutateur laser Standalone Enhanced

- Laser scanner de sécurité de type 3, Pl d, SIL 2
- Zone de sécurité allant jusqu'à 5,5 m
- Capacité de détection de 30/40/50/70/150 mm selectionnable avec le logiciel graphique (NOUVEAUTÉ)
- Angle d'ouverture de 275°
- Affichage couleur de détection d'intrusion
- Port Ethernet dédié à la programmation et à la surveillance
- Inhibition(Muting) partielle Dynamique (NOUVEAUTÉ)
- 3 niveaux de filtres de prévention des poussières et brouillards
- Modèle compact (152 x 102 x 112 mm)
- Vitre remplaçable (NOUVEAUTÉ)
- Applications verticales avec fonction Muting monodirectionnelle ou bidirectionnelle
- Jusqu'à 6 jeux de zones de sécurité pilotable par entrées numériques
- Connecteur standard industriel M12 8 pôles

Le SLS-SA5 (Standalone) peut être utilisé pour des applications horizontales, statiques ou mobiles, ainsi que pour des applications verticales. Il peut être doté de la fonction d'inhibition Muting.

ACSI

Fournisseur et Intégrateur de solutions de contrôles

contact@acsi-lyon.com
04 78 20 07 82
www.acsi-lyon.com

CARACTÉRISTIQUES TECHNIQUES DU MODÈLE STANDALONE (SLS-SA05-08)

Données générales	Type (EN61496-1)	3
	Pl (EN ISO 13849-1)	D
	SIL (IEC 61508)	2
Données de détection	Capacité de détection	30/40/50/70/150 mm (à sélectionner)
	Résolution angulaire	0,1°
	Plage de détection de la zone de sécurité	0,05 ... 5.5 m
	Plage de détection de la zone d'alerte	0,05 ... 40 m
	Nombre max. de zones d'alarme simultanées	2
	Angle d'ouverture max.	275°
	Temps de réponse (configurable)	Min: 62 ms; Max: 482 ms
Performances électriques	Alimentation (VDD)	24 VDC ± 20%
	Sorties de sécurité (OSSD)	2
	Courant de sortie	0,25 A max pour chaque OSSD
	Charge capacitive	2,2 uF @ 24VDC max
	Entrées/sorties configurables	8 pôles : 3 ; 12 pôles : 4
Caractéristiques mécaniques et environnementales	Température de fonctionnement	-10...+50 °C
	Température de stockage	-20...+70°C
	Humidité	15 ... 95 % (aucune condensation)
	Protection mécanique	IP 65 (EN 60529)
Fonctions	Redémarrage manuel/automatique	
	Commutation dynamique entre les zones (*2)	
	Détection d'intrusion dans la zone d'alarme	
	Inhibition Muting en L ou T »	
	Points de référence	
	Override forçage momentané des sorties (*3)	
	Lampe de Muting	
	Protocole avancée de communication des mesures et des diagnostics (*4)	

*(*1) Si la sortie standard est utilisée, le numéro de sortie est le 2.*
*(*2) Jusqu'à 3 zones disponibles pour tout ordre d'activation. Jusqu'à 6 zones peuvent être disponibles dans une séquence particulière définie par l'utilisateur.*
*(*3) Sur SLS-Sax, l'entrée Override et la sortie lampe de Muting ne peuvent pas fonctionner en même temps.*
*(*4) Le protocole de données de mesure avancé comprend : les distances entre les points à angle d'ouverture et résolution configurables, l'état E/S, le détecteur de zones actives, les mesures de l'intensité du faisceau, les données de diagnostic, le compteur du scanner.*

DIMENSIONS

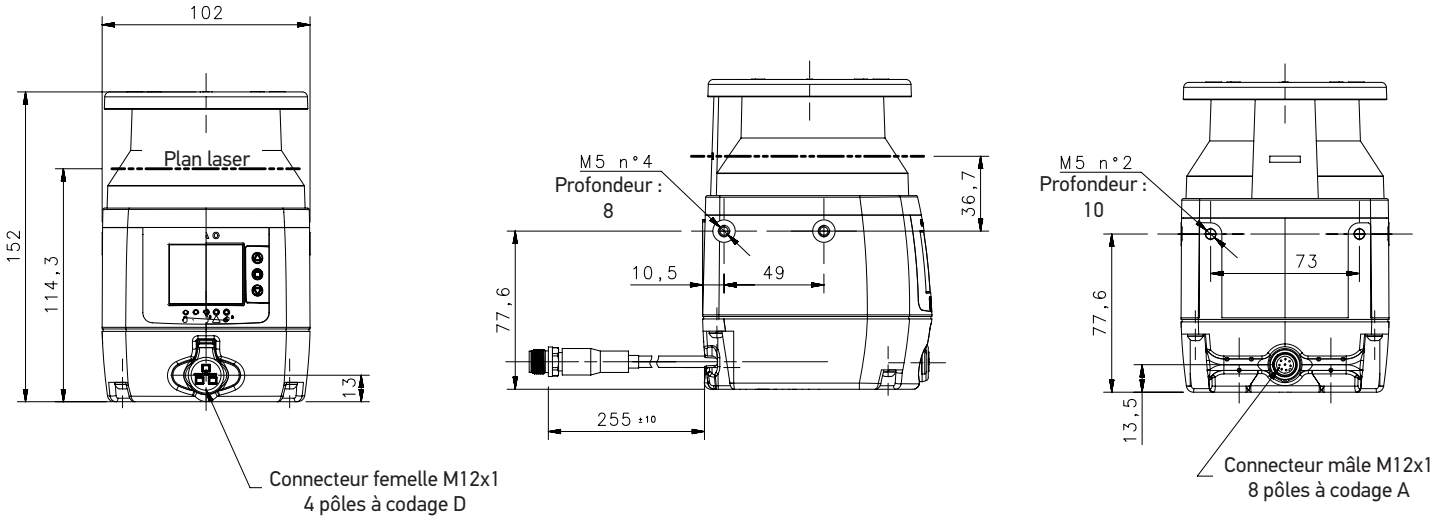

CONNECTEUR E/S

CONNECTEUR (M12, 8 PÔLES)

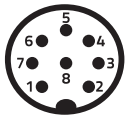

	SIGNAL	DESCRIPTION	COULEUR	CODE PIN
PUISSANCE	ALIMENTATION	24VDC	MARRON	2
	GND_ISO	0 V	BLEU	7
ENTRÉE/SORTIE	MULTI E/S	À sélectionner avec la GUI	VERT	3
	MULTI E/S	À sélectionner avec la GUI	JAUNE	4
	MULTI E/S	À sélectionner avec la GUI	BLANC	1
SORTIES DE SÉCURITÉ	OSSD11	Sortie de sécurité	GRIS	5
	OSSD12	Sortie de sécurité	ROSE	6
AUTRES	F_EARTH	Prise terre fonctionnelle	ROUGE	8
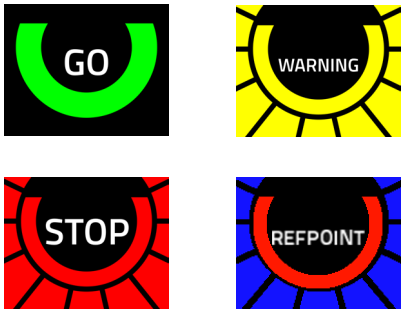
AFFICHAGE COULEUR DE DÉTECTION D'INTRUSION